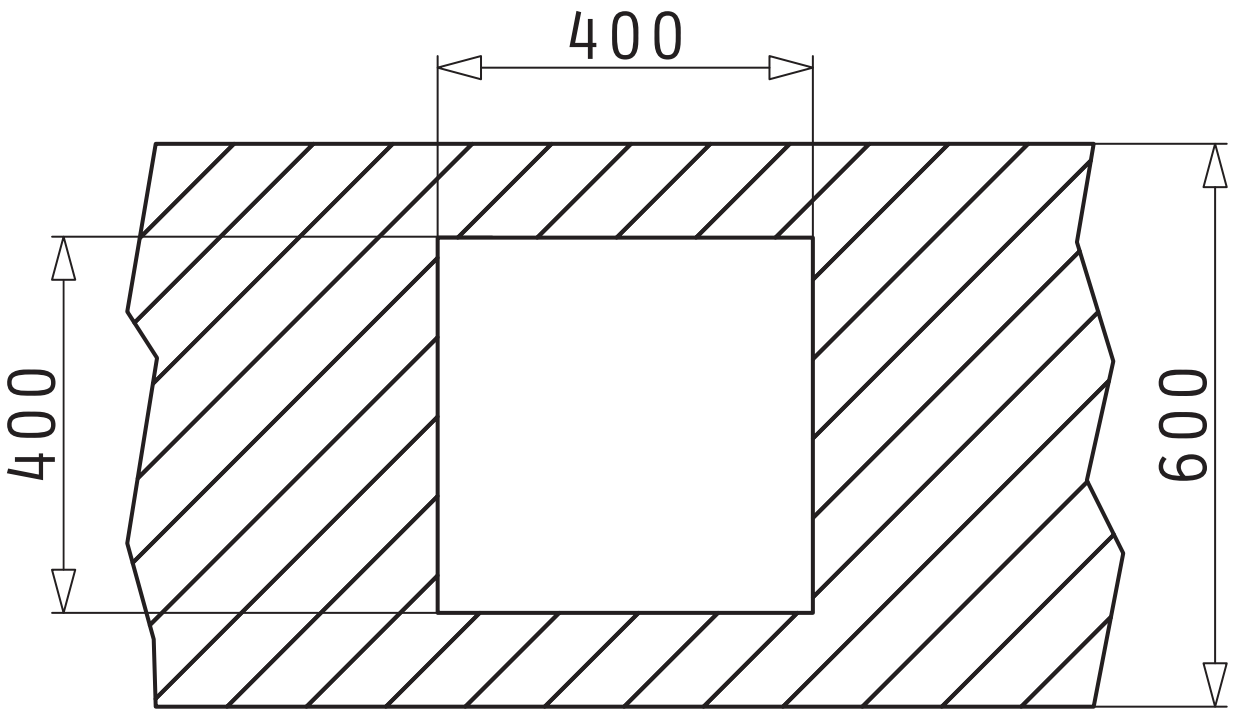
400
400
600